คู่มือการใช้เครื่องชั่ง

Counting Scale

HC-i Series

A&D Company, Limited

1.1 การนำเครื่องออกจากกล่อง

- ควรนำเครื่องออกจากกล่องด้วยความระมัดระวัง และ ควรเก็บกล่องไว้เพื่อในการขนย้ายในครั้งต่อไป
- ภายในกล่องประกอบด้วยคู่มือ, เครื่องชั่ง , และ AC adapter

นำกระดาษกันกระแทกออกจากเครื่องชั่ง ตามรูป

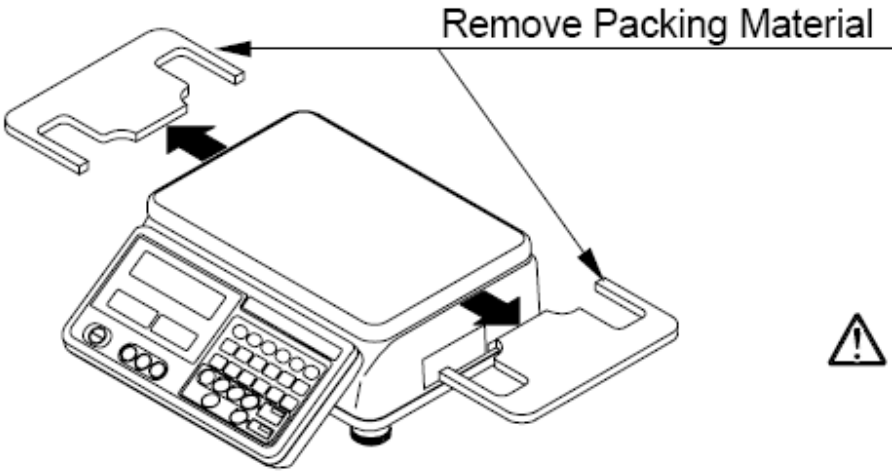

1.2 ภาพส่วนประกอบเครื่องชั่ง

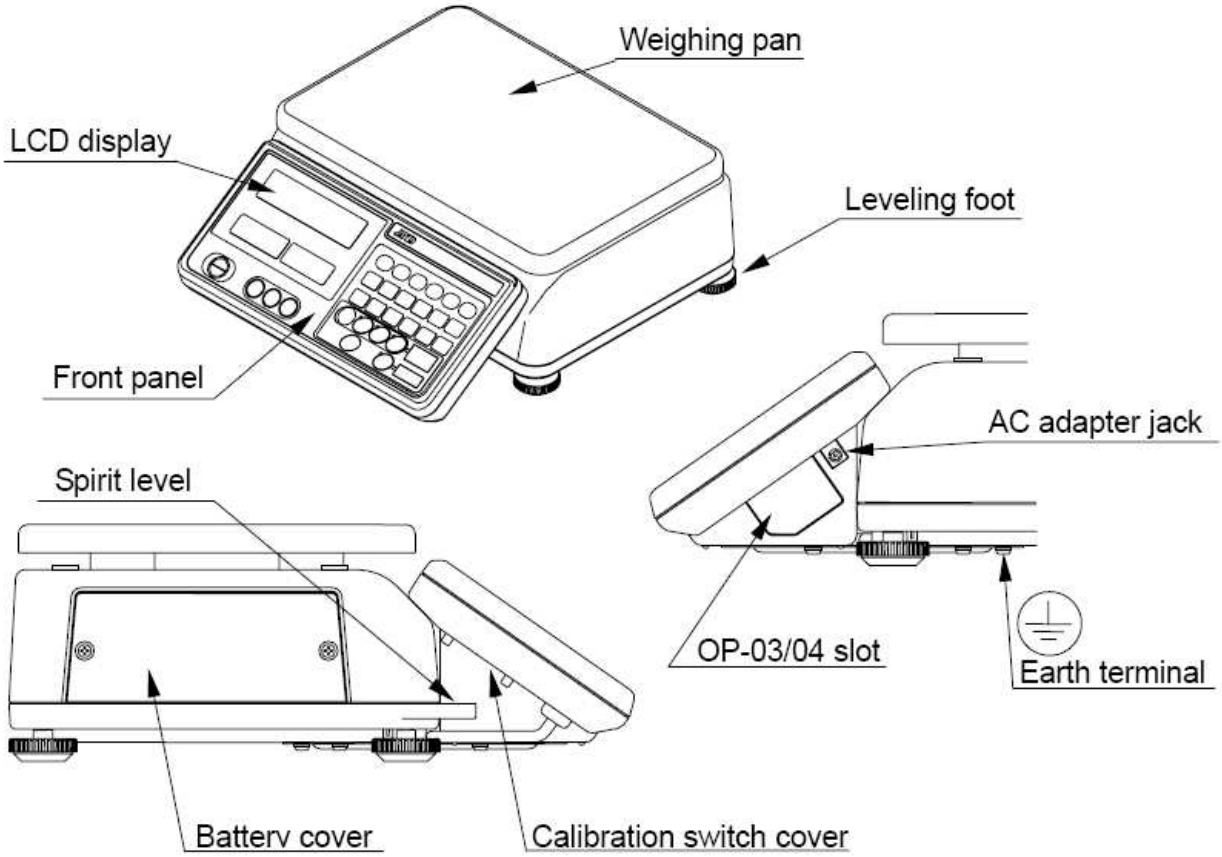

1.3 การติดตั้งเครื่องชั่ง

1. ตั้งระดับของเครื่องชั่งให้ได้ระดับโดยการปรับขาของเครื่องชั่งและดูที่ระดับน้ำให้ตรงกึ่งกลาง
2. เสียบ Adapter เข้ากับเครื่องชั่งก่อนตามรูป

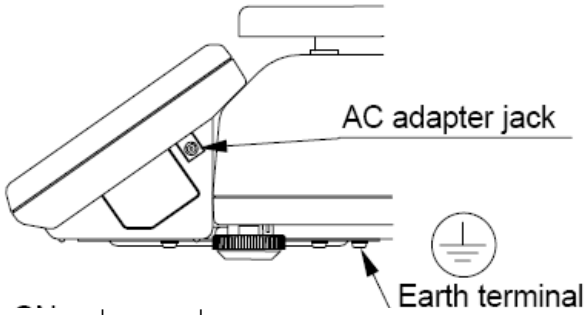

3. กดปุ่ม ON / OFF เพื่อเปิดเครื่อง หน้าจอจะแสดงสัญลักษณ์ต่างๆ
4. กดปุ่ม ON / OFF อีกครั้งเครื่องจะดับ
5. ควรเปิดเครื่องไว้อย่างน้อยครึ่งชั่วโมงก่อนการใช้งาน

เงื่อนไขที่ดีที่สุดสำหรับการชั่งน้ำหนัก

- ระดับของเครื่องชั่ง ควรดูที่ระดับน้ำ
- อุณหภูมิที่เหมาะสมกับการใช้งานควรอยู่ที่ 20 - 25 องศา ความชื้นอยู่ที่ 50 – 60 %
- ห้องของเครื่องชั่งควรสะอาดและแห้ง
- โต๊ะเครื่องชั่งควรมีความมั่นคง
- ควรวางเครื่องชั่งในมุมห้องที่เกิดการสั่นสะเทือนน้อยที่สุด
- ไม่ควรติดตั้งเครื่องชั่งใกล้เครื่องทำความร้อนและเครื่องปรับอากาศ
- ไม่ควรติดตั้งเครื่องชั่งที่โดนแสงแดดโดยตรง
- ตรวจสอบให้แน่ใจว่าเสียบแหล่งจ่ายไฟได้ถูกต้องและมั่นคง
- เก็บอุปกรณ์ที่เป็นแม่เหล็กให้ออกห่างจากเครื่องชั่ง
- ควรเปิดเครื่องทิ้งไว้ 30 นาทีก่อนการใช้งาน

การเริ่มชั่งน้ำหนัก

1. กดปุ่ม ON / OFF หรือ กดปุ่ม RESET เพื่อเปิดเครื่องชั่งหรือเริ่มดำเนินการใหม่

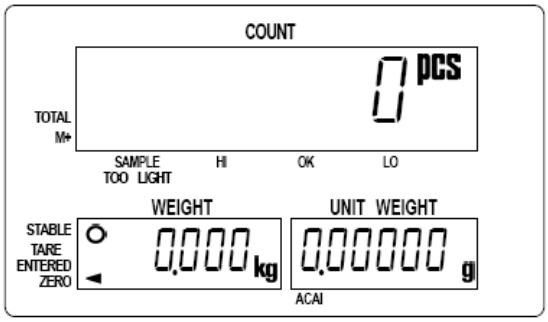

2. LED ทั้ง 3 อันจะทำการกระพริบเพื่อให้เลือกเข้าสู่โหมดการทำงานแบบต่างๆ

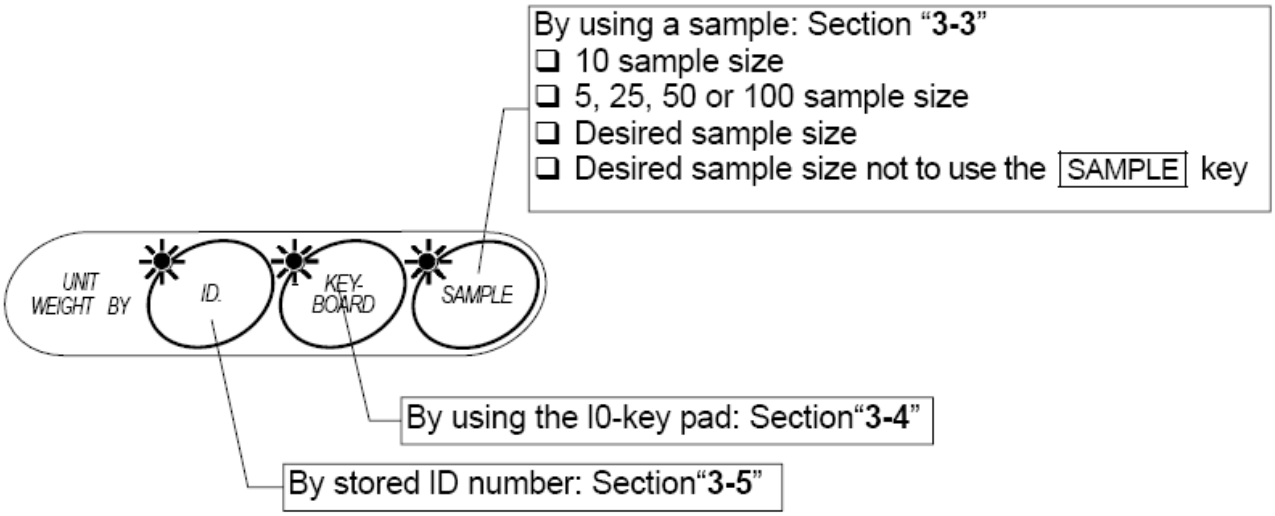

2.1 ใส่ตัวอย่างโดยกดปุ่ม SAMPLE

1. กดปุ่ม SAMPLE หน้าจอจะแสดง "Add" "10 pcs."

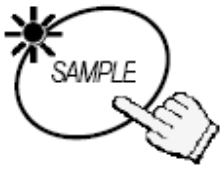

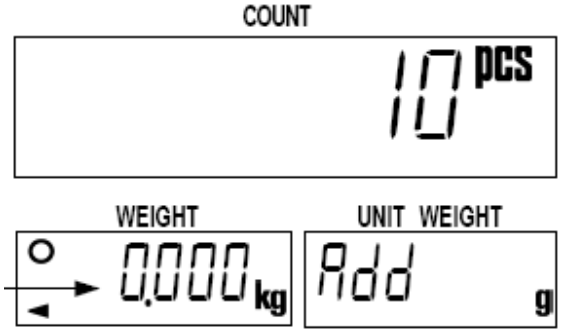

2. ใส่ตัวอย่างของที่จะใช้นับลงไป 10 ชิ้น

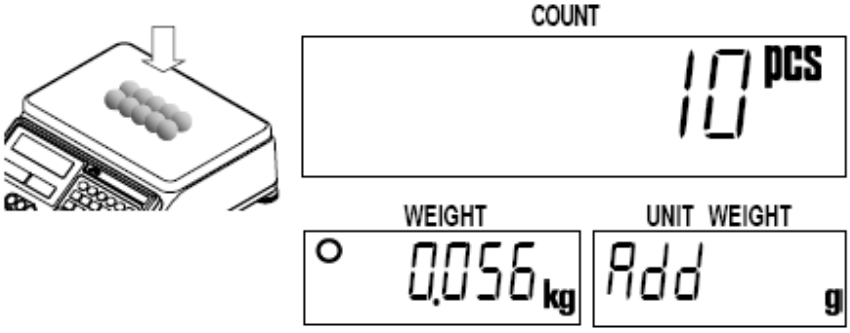

3. กดปุ่ม ENTER หน้าจอจะแสดง “- - - - - - - “ แสดงว่าเครื่องกำลังคำนวณค่าอยู่หลังจากนั้นจะแสดงค่าจำนวนนับและน้ำหนักของวัตถุที่ชั่งต่อชิ้น

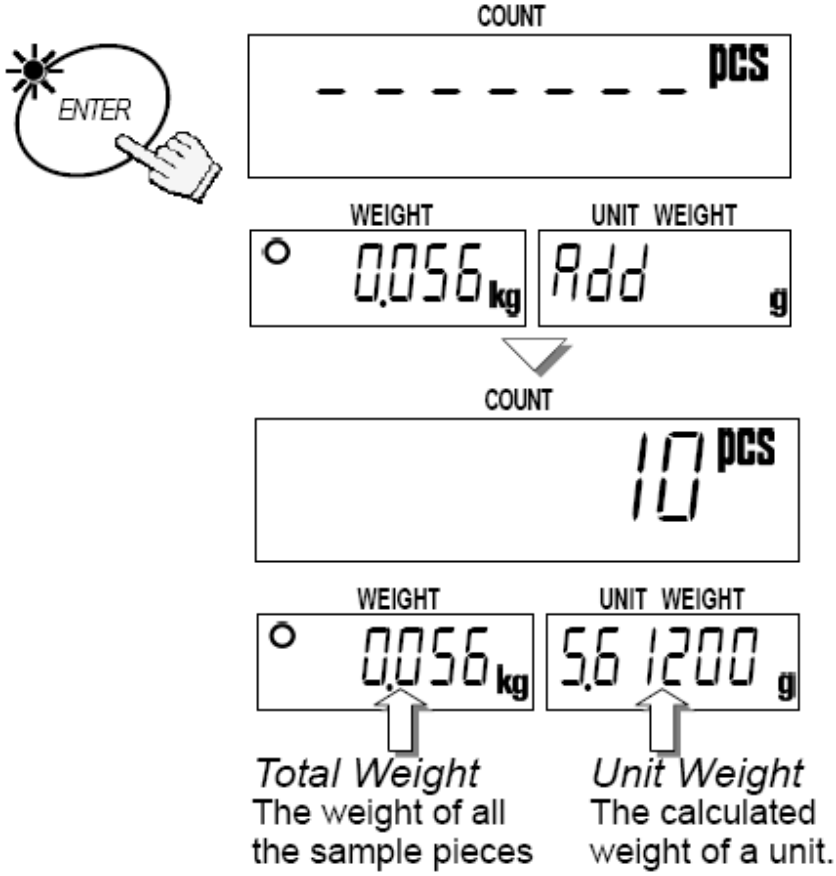

ข้อสังเกตุ ในขั้นต้น เครื่องยอมรับที่ 10 ชิ้น แต่ถ้าน้ำหนักของตัวอย่างน้อยเครื่องอาจจะแสดงสัญญลักษณ์ “ Add # # ” เป็นจำนวนชิ้น หรือ น้ำหนัก ก็ให้เราใส่เข้าไปตามที่เครื่องต้องการ